平成２５年度　旭川地区春季バスケットボール選手権大会

期日：平成２５年４月１４日（日）・２０日（土）・２１日（日）

会場：１４日：旭川南高校　２０日/２１日：旭川実業高校

男子結果
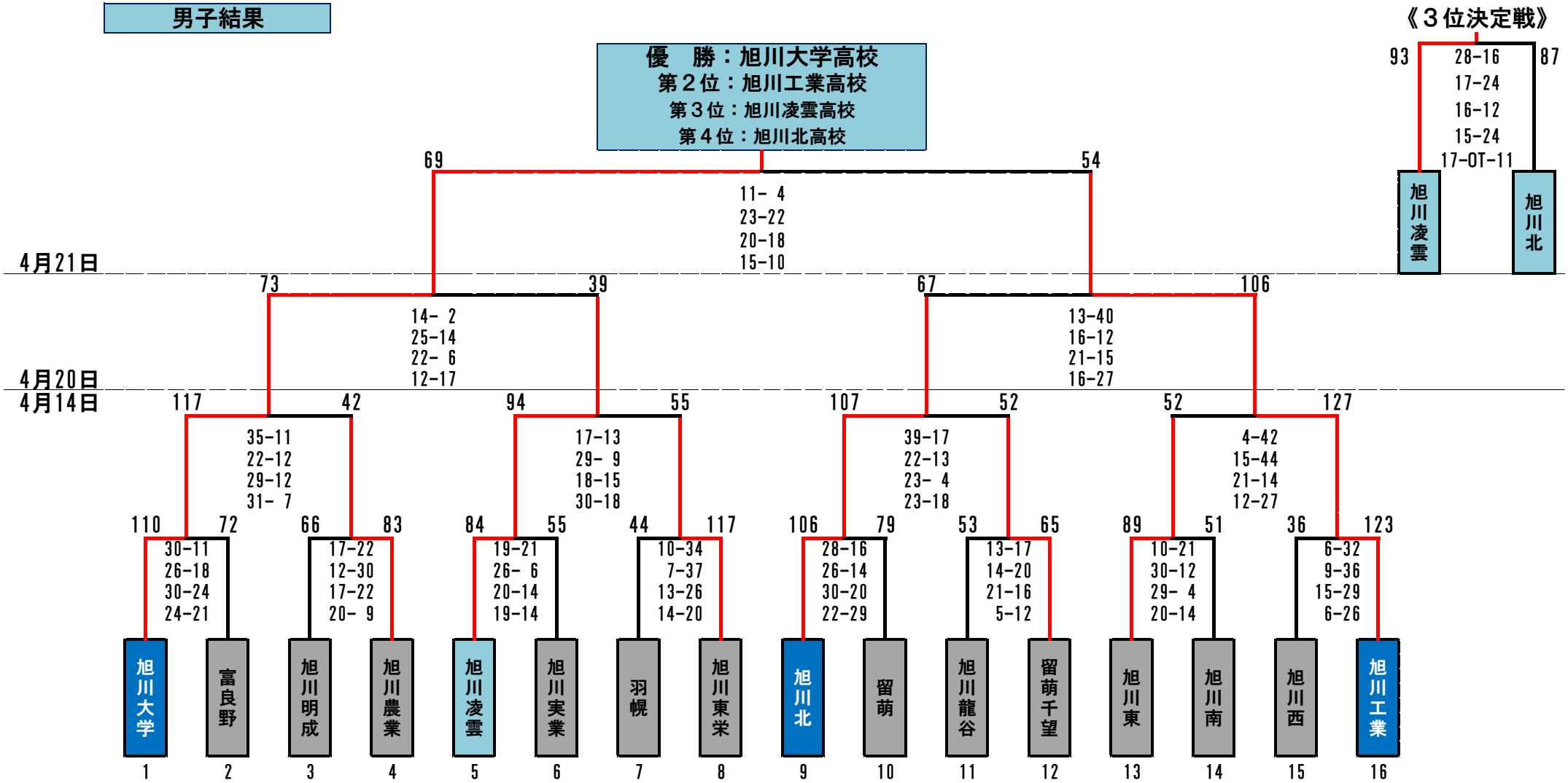
優　勝：旭川大学高校
第２位：旭川工業高校
第３位：旭川凌雲高校
第４位：旭川北高校