第44回　北海道高等学校バスケットボール選抜優勝大会旭川地区予選会

期日：平成25年9月21日（土）・22日（日）

会場：旭川実業高等学校（実Ａ・Ｂ）

女子結果

優　勝：旭川藤女子高校
第２位：旭川北高校
第３位：旭川明成高校
第３位：旭川実業高校
優秀選手賞：川﨑捺未（旭川藤女子#8）
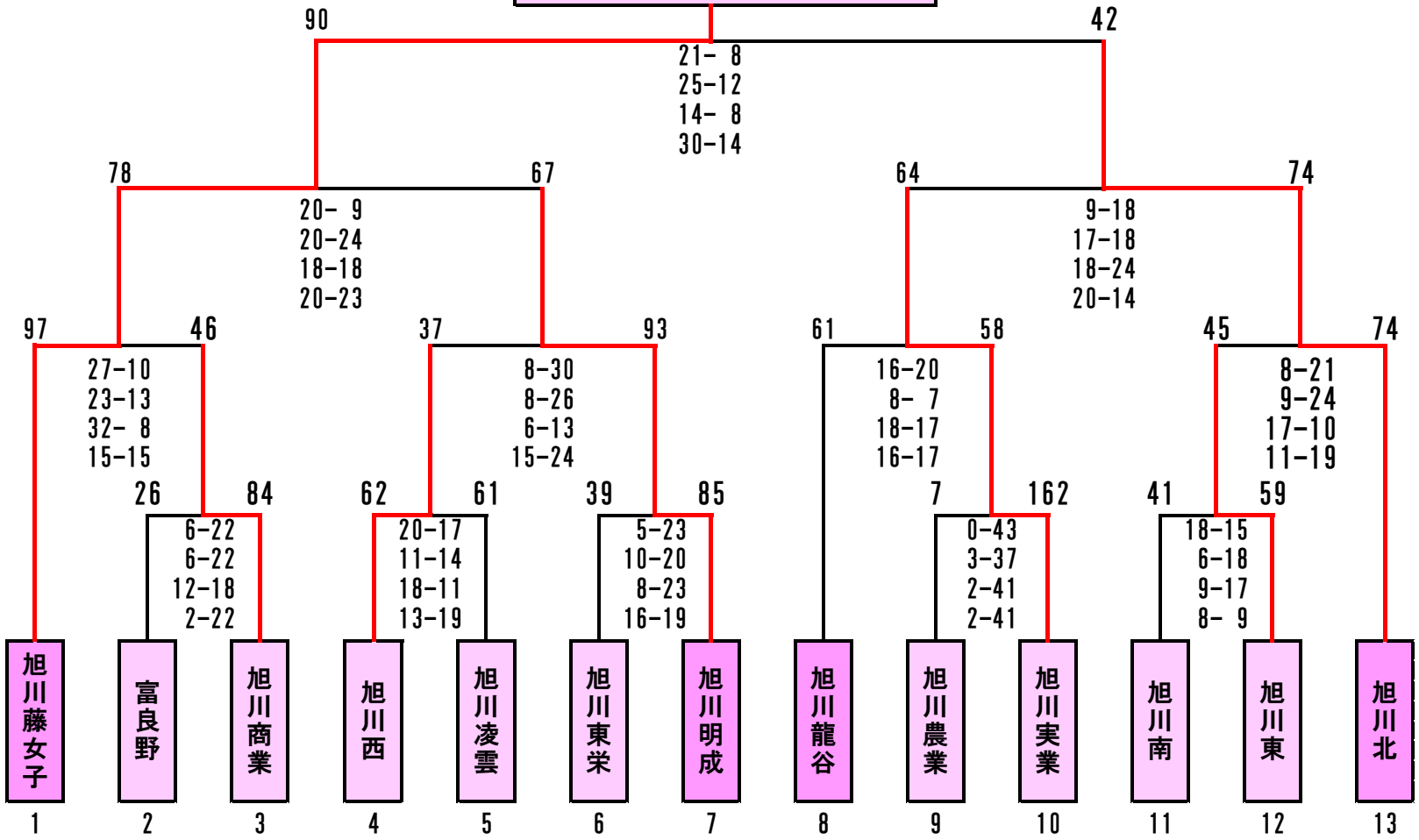
※上位２チームに全道大会出場権