平成30年度 北海道高等学校バスケットボール選手権大会 旭川地区予選会

－試合結果－

＜期日＞　平成30年9月15日（土）・16日（日）・17日（月）

＜会場＞　旭川南高校（南A・南B）　旭川実業高校（実A・実B）

＜男子対戦表＞

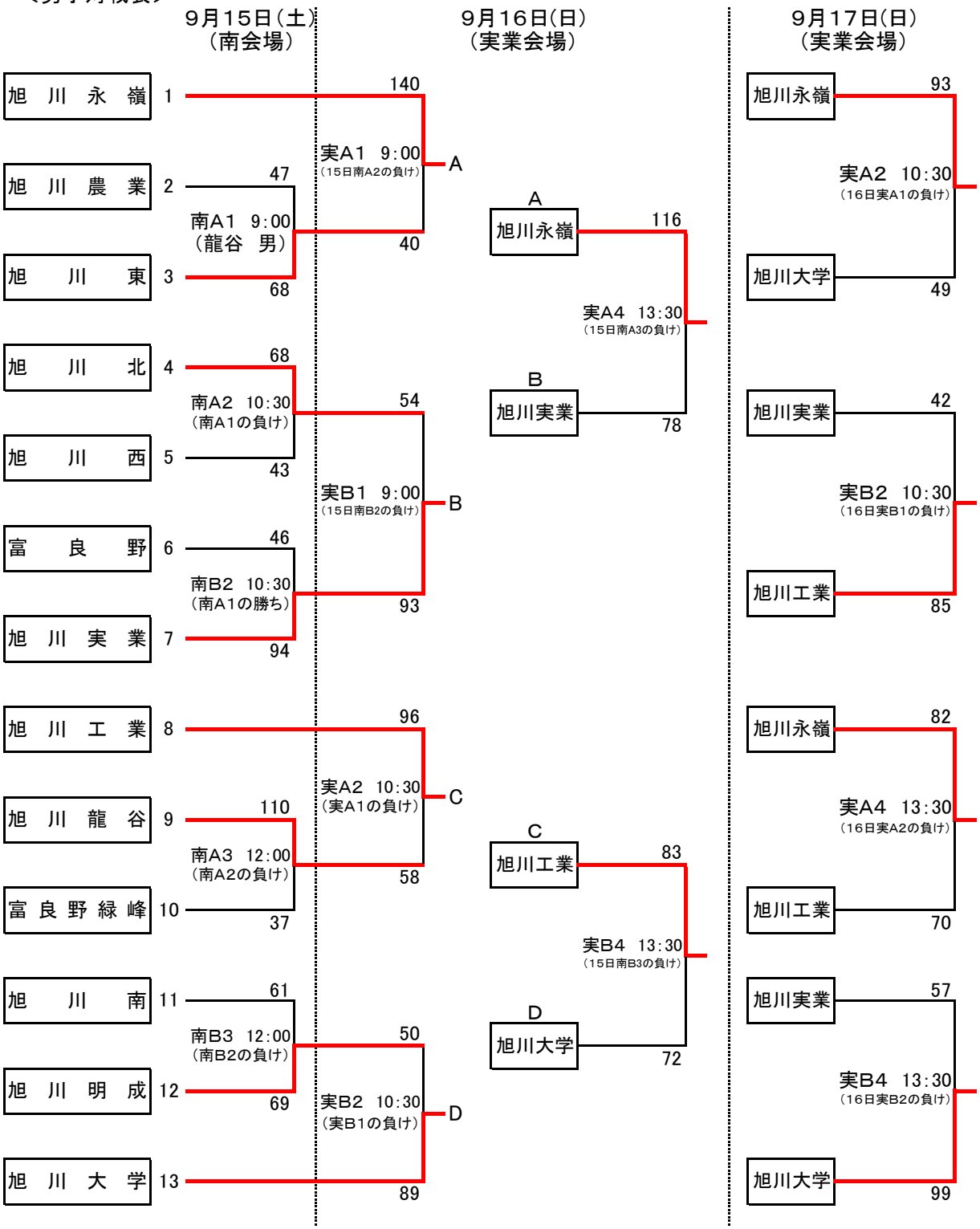

＜女子対戦表＞

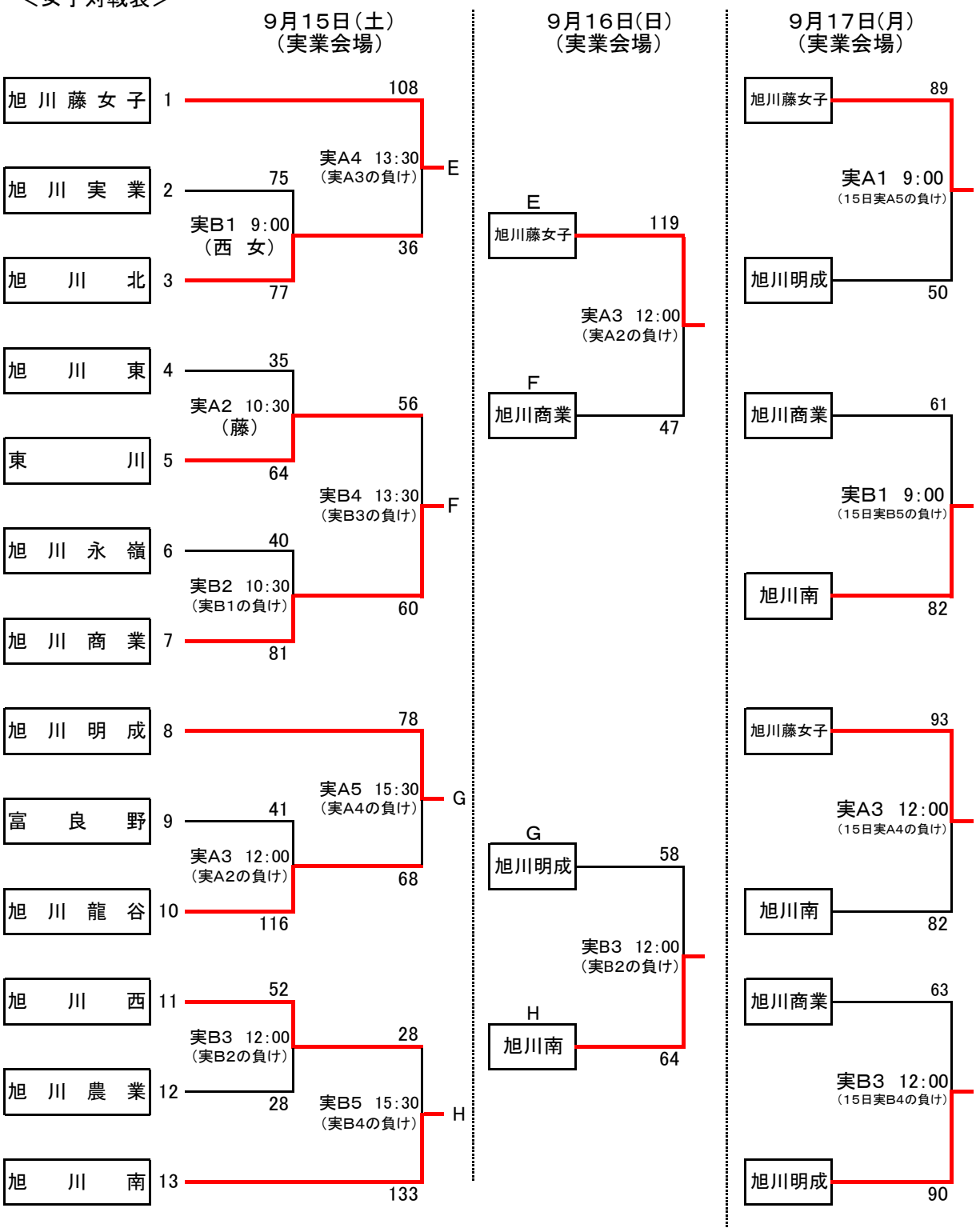

男子結果	女子結果
第1位：旭川永嶺高校	第1位：旭川藤女子高校
第2位：旭川工業高校	第2位：旭川南高校
第3位：旭川大学高校	第3位：旭川明成高校
第3位：旭川実業高校	第3位：旭川商業高校

優秀選手
男子：山田称士（旭川永嶺＃4）
女子：谷本茉央（旭川藤女子＃4）