平成31年度　旭川地区春季バスケットボール選手権大会
男子
期日：平成31年4月20、21、27日
場所：愛宕中学校他
最優秀選手賞：緑が丘中学校　No.6　三井琉聖

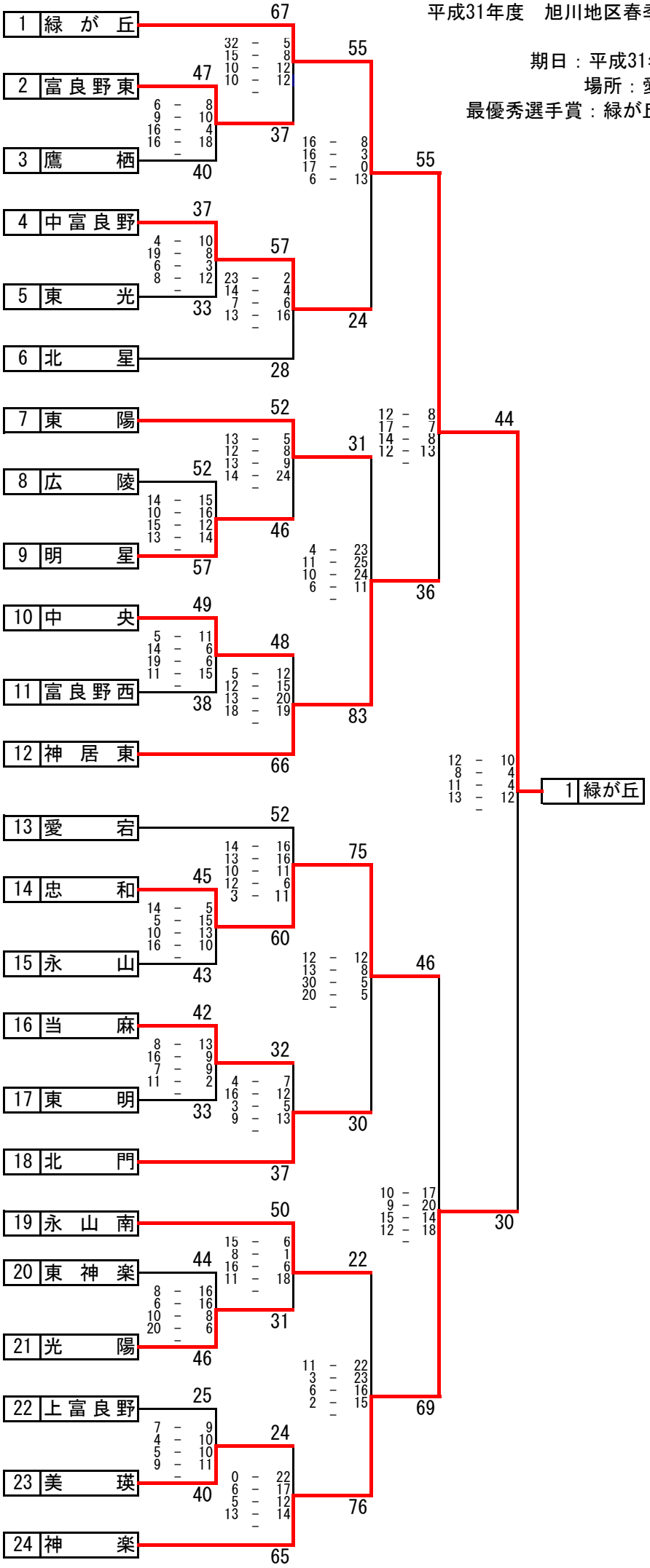
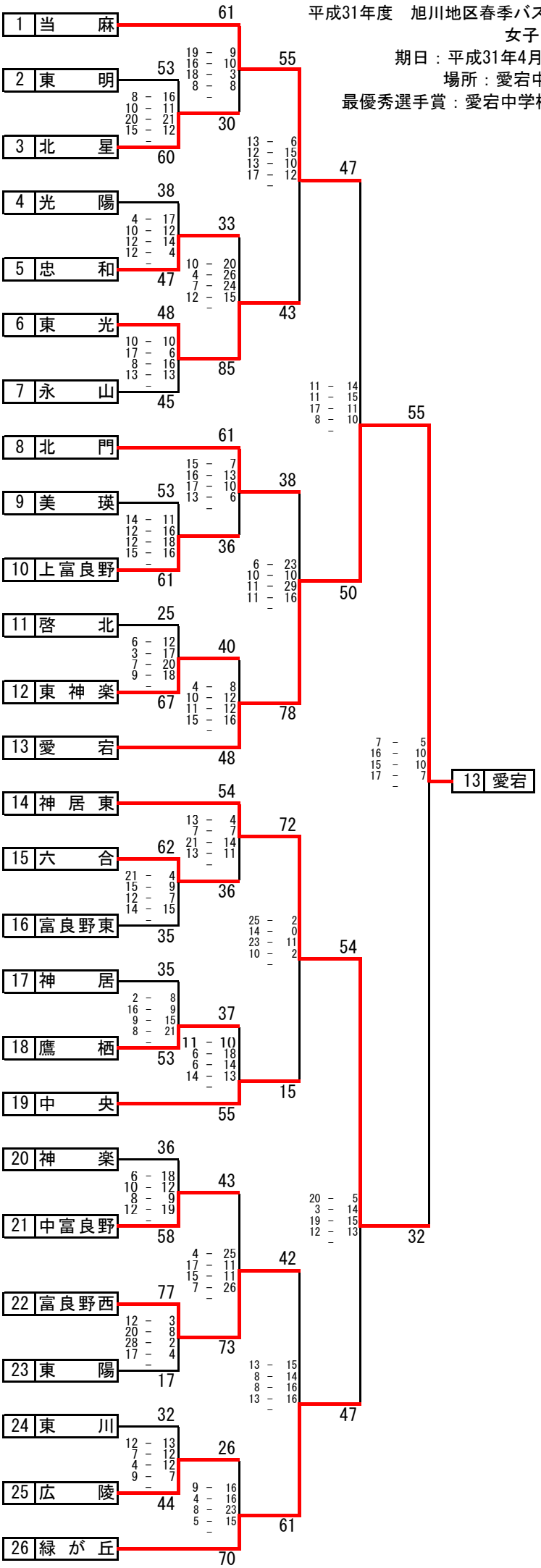
平成31年度　旭川地区春季バスケットボール選手権大会
女子
期日：平成31年4月20、21、27日
場所：愛宕中学校他
最優秀選手賞：愛宕中学校　No.10　佐藤心紀