旭川地区中学校バスケットボール選手権新人大会
男子
期日：令和２年１０月２４・２５・３１日
場所：緑が丘中学校他
優秀選手賞：　愛宕中　Ｎｏ．６　菊地　琉毅

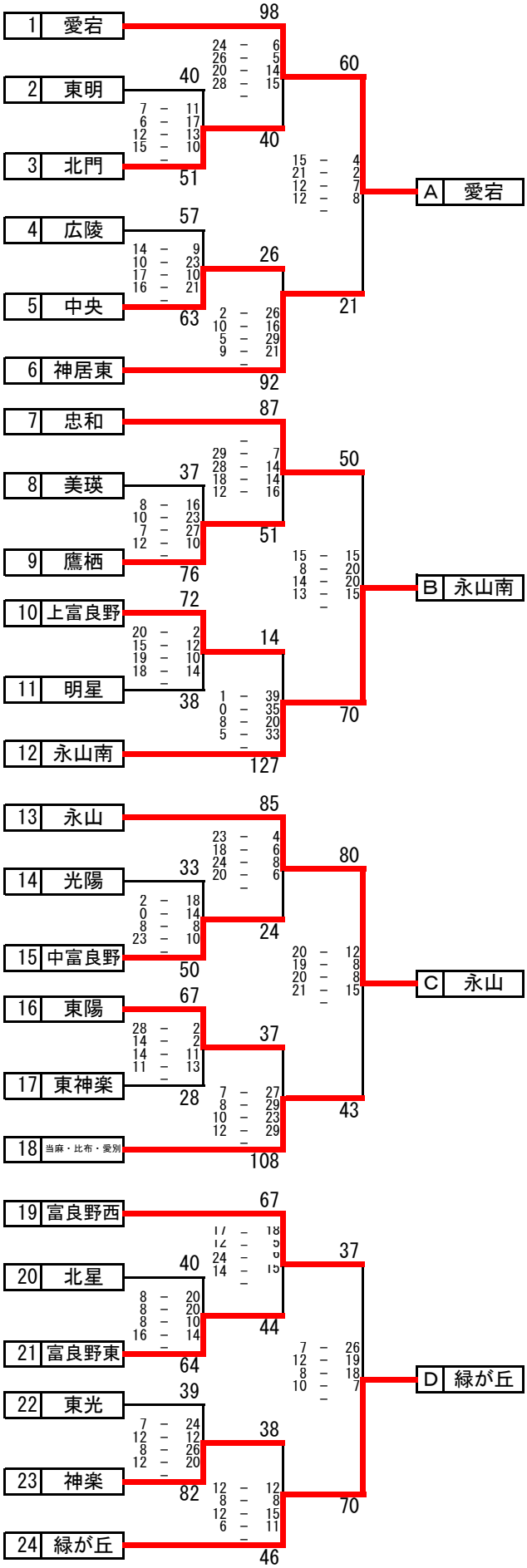

	愛宕	永山南	永山	緑が丘
愛宕		79 (23 - 14, 18 - 11, 23 - 7, 15 - 16) 48	76 (19 - 18, 19 - 13, 15 - 18, 15 - 19, 8 OT 4) 72	47 (15 - 5, 6 - 2, 12 - 14, 14 - 6) 27
永山南	48 (14 - 23, 11 - 18, 7 - 23, 16 - 15) 79		52 (10 - 13, 14 - 12, 16 - 18, 12 - 15) 58	45 (9 - 12, 10 - 10, 9 - 12, 17 - 9) 43
永山	72 (18 - 19, 13 - 19, 18 - 15, 19 - 15, 4 OT 8) 76	58 (13 - 10, 12 - 14, 18 - 16, 15 - 12) 52		45 (10 - 9, 6 - 12, 12 - 13, 17 - 5) 39
緑が丘	27 (5 - 15, 2 - 6, 14 - 12, 6 - 14) 47	43 (12 - 9, 10 - 10, 12 - 9, 9 - 17) 45	39 (9 - 10, 12 - 6, 13 - 12, 5 - 17) 45	

第１位	第２位	第３位	第４位
愛宕中学校	永山中学校	永山南中学校	緑が丘中学校

旭川地区中学校バスケットボール選手権新人大会
女子
期日：令和２年１０月２４・２５・３１日
場所：北門中学校他
優秀選手賞：六合中　No.5　宮　淑華

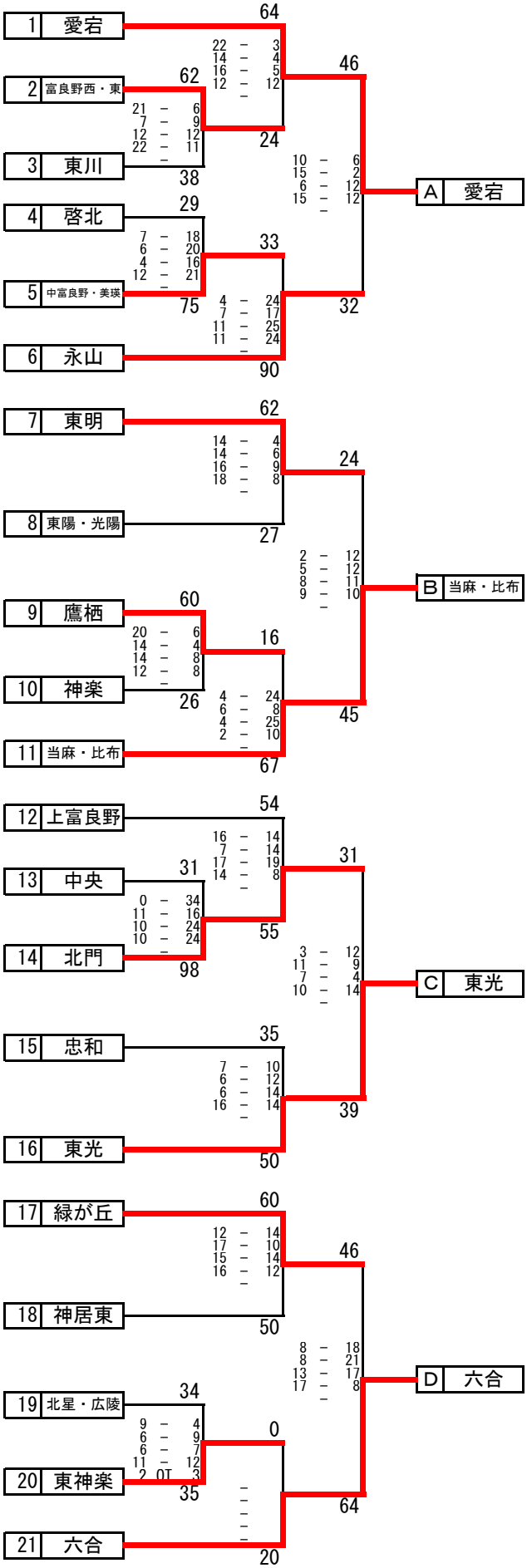

	愛宕	当麻・比布	東光	六合
愛宕		4 - 17 10 - 8 31 8 - 16 61 9 - 20 -	14 - 15 20 - 13 64 19 - 3 41 11 - 10 -	12 - 10 13 - 15 45 10 - 16 47 10 - 6 -
当麻・比布	17 - 4 8 - 10 61 16 - 8 31 20 - 9 -		6 - 8 4 - 14 39 12 - 8 34 17 - 4 -	8 - 23 13 - 15 51 14 - 15 68 16 - 15 -
東光	15 - 14 13 - 20 41 3 - 19 64 10 - 11 -	8 - 6 14 - 4 34 8 - 12 39 4 - 17 -		9 - 24 10 - 18 27 6 - 19 80 2 - 19 -
六合	10 - 12 15 - 13 47 16 - 10 45 6 - 10 -	23 - 8 15 - 13 68 15 - 14 51 15 - 16 -	24 - 9 18 - 10 80 19 - 6 27 19 - 2 -	

第１位	第２位	第３位	第４位
六合中学校	当麻・比布中学校	愛宕中学校	東光中学校