平成２７年度　旭川地区会長杯争奪バスケットボール選手権大会

期日：平成28年1月17日（日）・23日（土）・24日（日）

会場：17日 旭川東高等学校・旭川実業高等学校　／　23・24日　旭川実業高等学校

男子結果
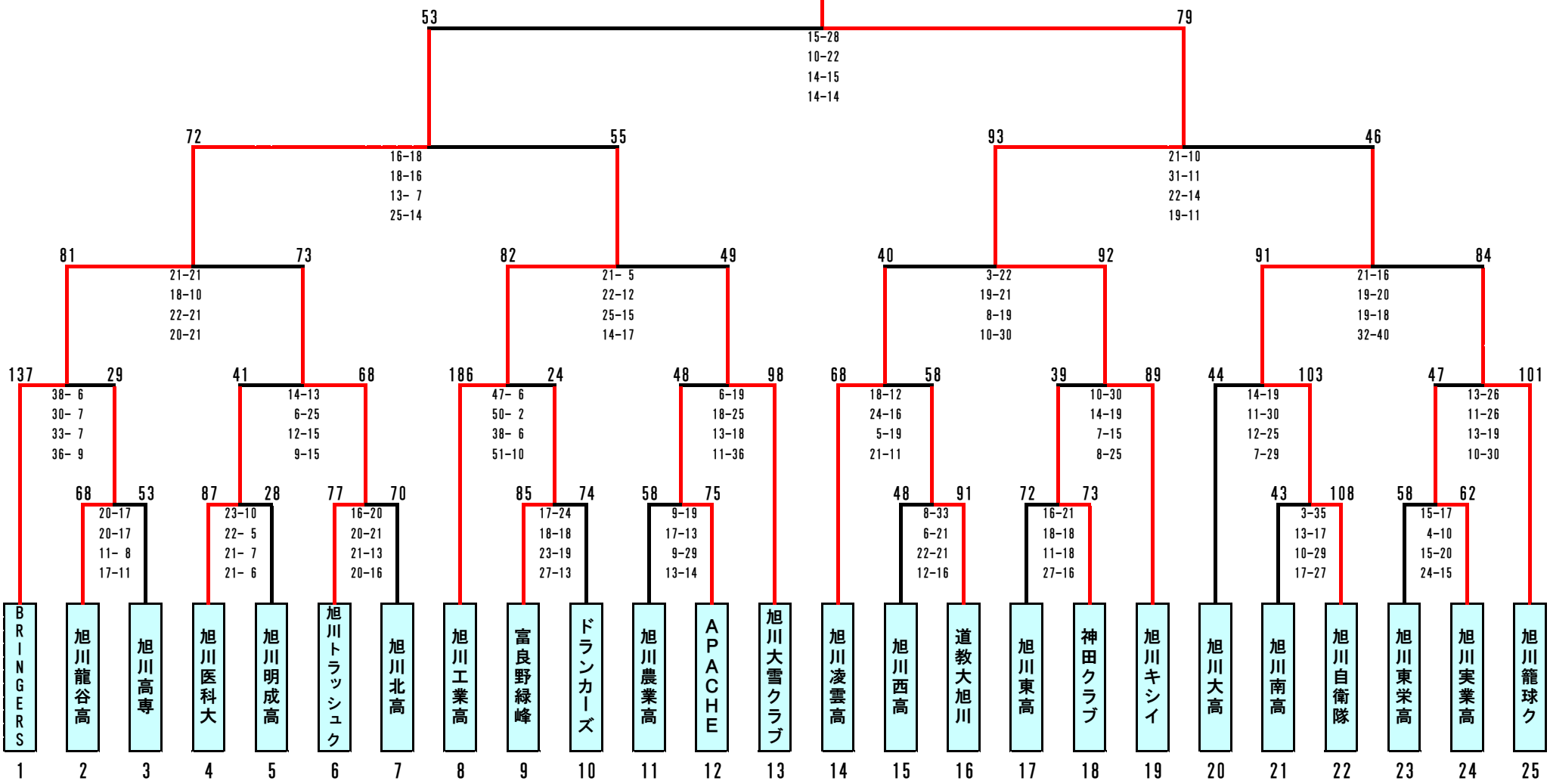
優　勝：旭川キシイ
第２位：ＢＲＩＮＧＥＲＳ
第３位：旭川自衛隊
第３位：旭川工業高校
最優秀選手：込山　覚徳（旭川キシイ＃８）